Pflanzkübel · Fiberglas · niedrig quadratisch

110 × 110 × 70 cm · Perlmutt weiß

Artikelnummer: PS-50021 PMW-110 · SKU: 2083

Produkt-Basics

Außenmaße	110 x 110 x 70 cm (B x T x H)
Fassungsvermögen	ca. 635 Liter (ungefährer Wert, aus den Außenmaßen berechnet; tatsächliche Füllmenge variiert je nach Drainageschicht und Substrat)
Gewicht	ca. 50 kg
Material	Fiberglas mit mehrschichtigem Epoxidharz, Fiberglasgewebe-verstärkt
Farbe	Perlmutt weiß (kostenlose Farbmusterplatte anforderbar)
Frostbeständigkeit	bis minus 20 Grad Celsius
UV-Beständigkeit	witterungsfest für den Außenbereich
Herstellung	Handarbeit
Materialprüfung	Material TÜV-geprüft
Zolltarifnummer	39269097900

Produktansicht und Maßzeichnung

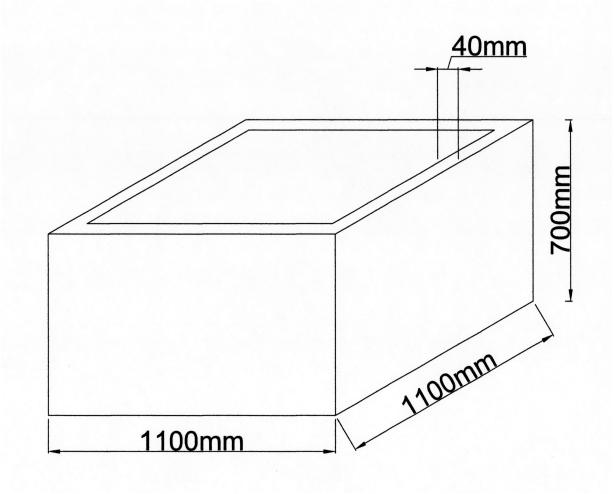

Alle Maße in Millimetern.

Drainage (für den Außenbereich)

1. Mehrere Ablauflöcher (Anzahl je nach Größe und Form, Durchmesser 10 bis 20 mm) selbst mit Holzbohrer bohren

Wichtig: Bei großen Trögen (ab 100 × 40 × 50 cm) und quadratischen Kübeln ab 60 × 60 cm liegen Holzstreben im Boden. Bohren Sie dort nicht hinein. Die Streben sehen Sie, wenn Sie von oben in den Kübel schauen.

2. Vlies ÜBER die Löcher legen (Wurzelschutz und Verstopfungsschutz zugleich)
3. 5 bis 10 cm Blähton oder Kies als Drainageschicht einfüllen
4. Zweites Vlies zwischen Drainage und Pflanzerde

Ihr Ansprechpartner: Kundenservice Elegant Einrichten · +49 7451 557160 · kundenservice@eleganteinrichten.de · Mo–Fr 8–18 Uhr

Für Indoor-Nutzung: keine Löcher bohren. Wir empfehlen einen Einsatz oder Übertopf.

Winterlager

Bepflanzt: Kübel mit Winter-Vlies umwickeln, überdacht aufstellen.
Leer: geschützt und trocken lagern, keinen stehenden Frost auf durchnässtem Material.
Wichtig: Der Kübel ist frostbeständig bis minus 20 Grad. Die Pflanze selbst braucht in der Regel zusätzlichen Winterschutz.

Pflege

Reinigung: Wasser und ein Tuch. Keine Scheuermittel, keine Lösungsmittel.

Lieferung

Standard-Lieferzeit	Paket: 1 bis 3 Werktage. Palette: 3 bis 5 Werktage nach Bestätigung der Erreichbarkeit.
Versand	Kostenfrei auf deutschem Festland, per Spedition oder DHL (je nach Größe)
Selbstabholung Horb	Termin telefonisch abstimmen.

Sicherheitshinweise

Bei ordnungsgemäßem Gebrauch geht von dem Produkt keine Gefahr aus.
Bitte beachten: Für den Einsatz im Garten oder auf der Terrasse müssen Ablauflöcher in den Boden des Kübels gebohrt werden.
Um Spannungsrisse zu vermeiden, empfehlen wir, den Kübel ganz flächig auf eine ebene Fläche zu platzieren, ohne Untersetzer oder Füße.